LGB 40818 RhB Gbk - Schienenreinigungswagen

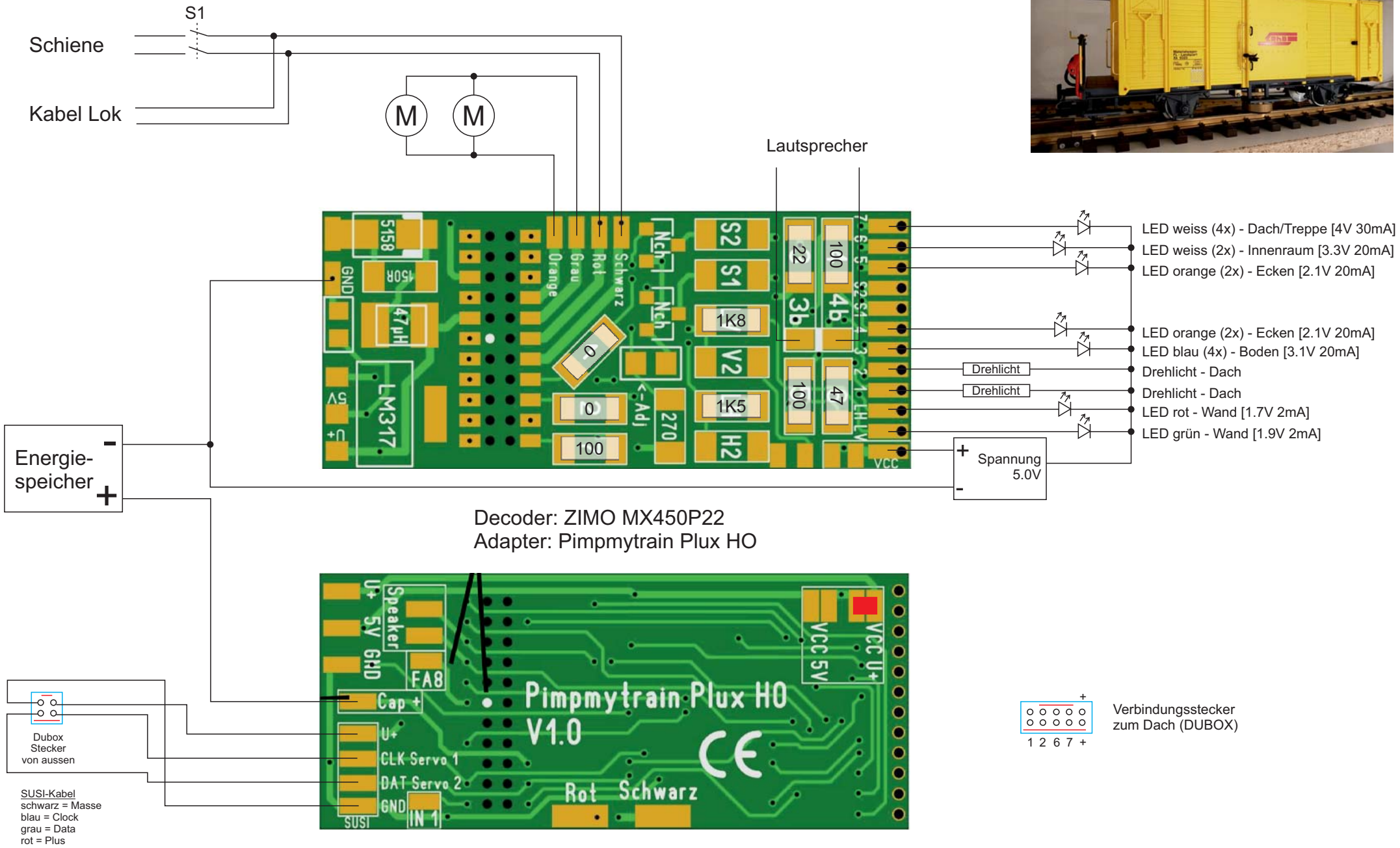

MM, 22.12.21