LGB Ge 4/4 II

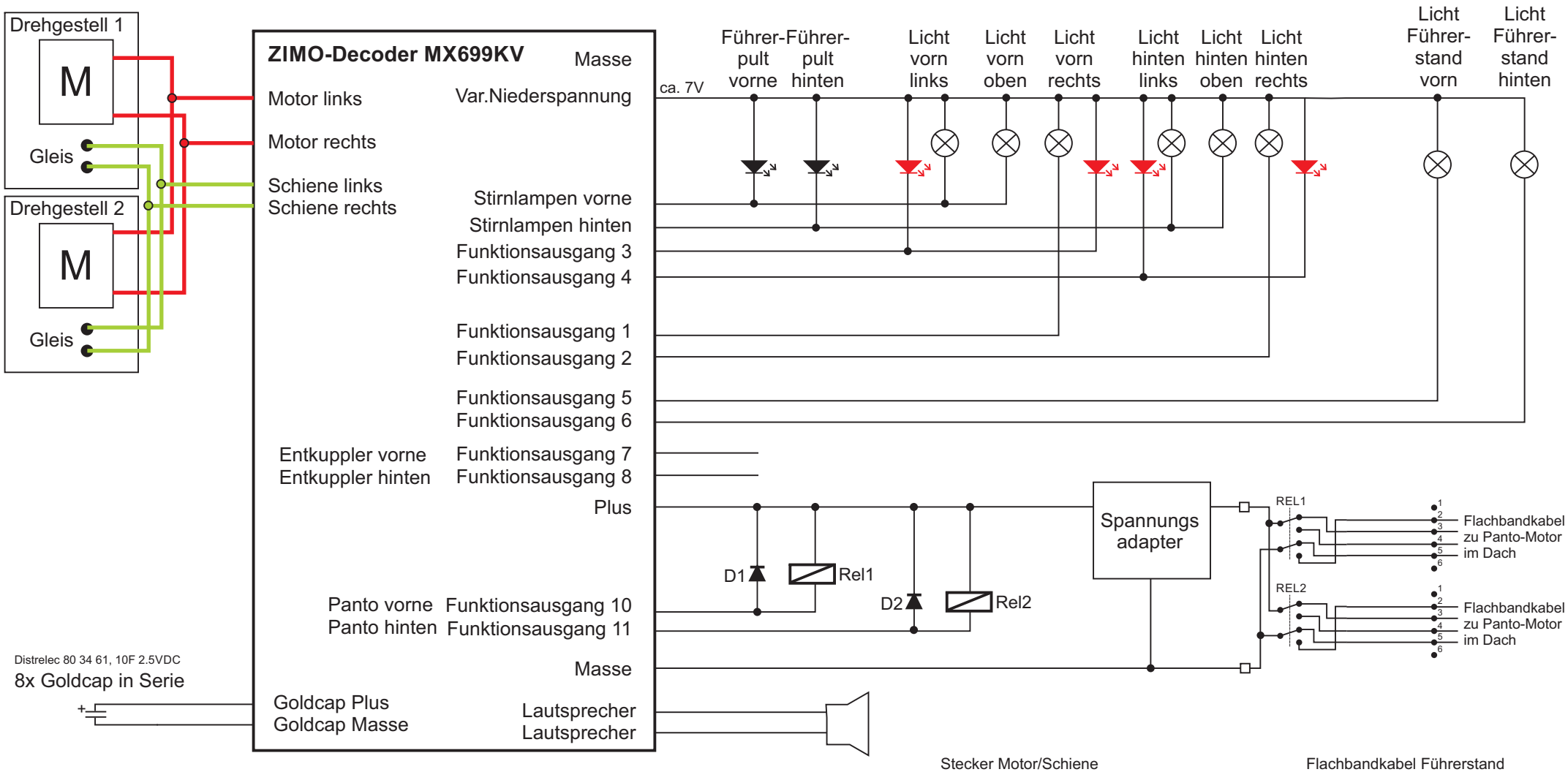

Stecker Motor/Schiene

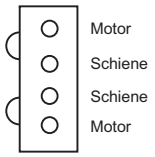

Flachbandkabel Führerstand

1 : Pult LED rot (+)
2 : Front LED rot (-)
3 : Pult LED grün (+)
4 : Front LED rot (+), Lampe links
5 : Lampe rechts
6 : Pult LED (-), Lampen
7+8 : Gleis
9+10 : Gleis