LGB Ge 4/4 III mit Däppen-Sound

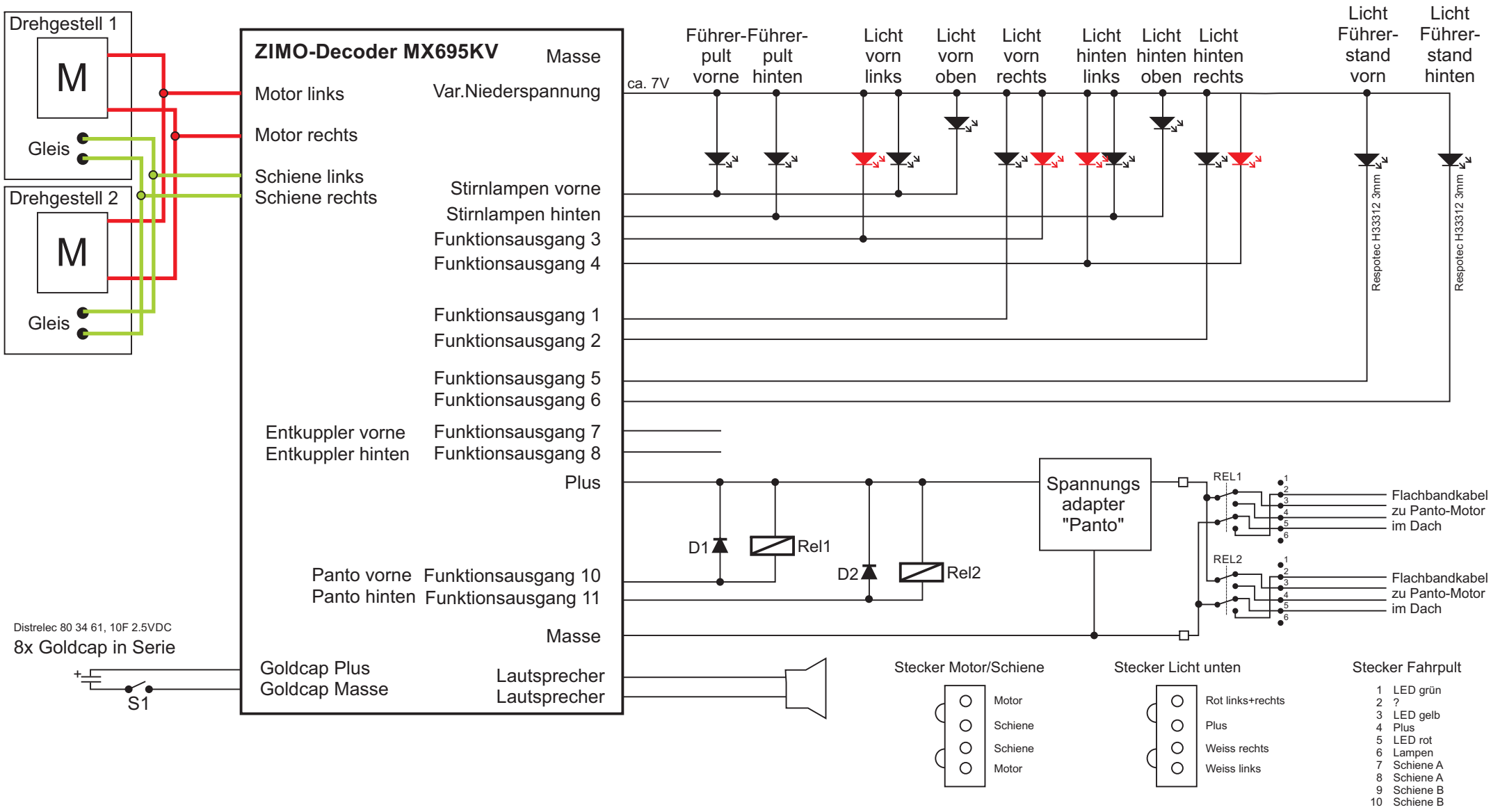

Alle Angaben ohne Gewähr.