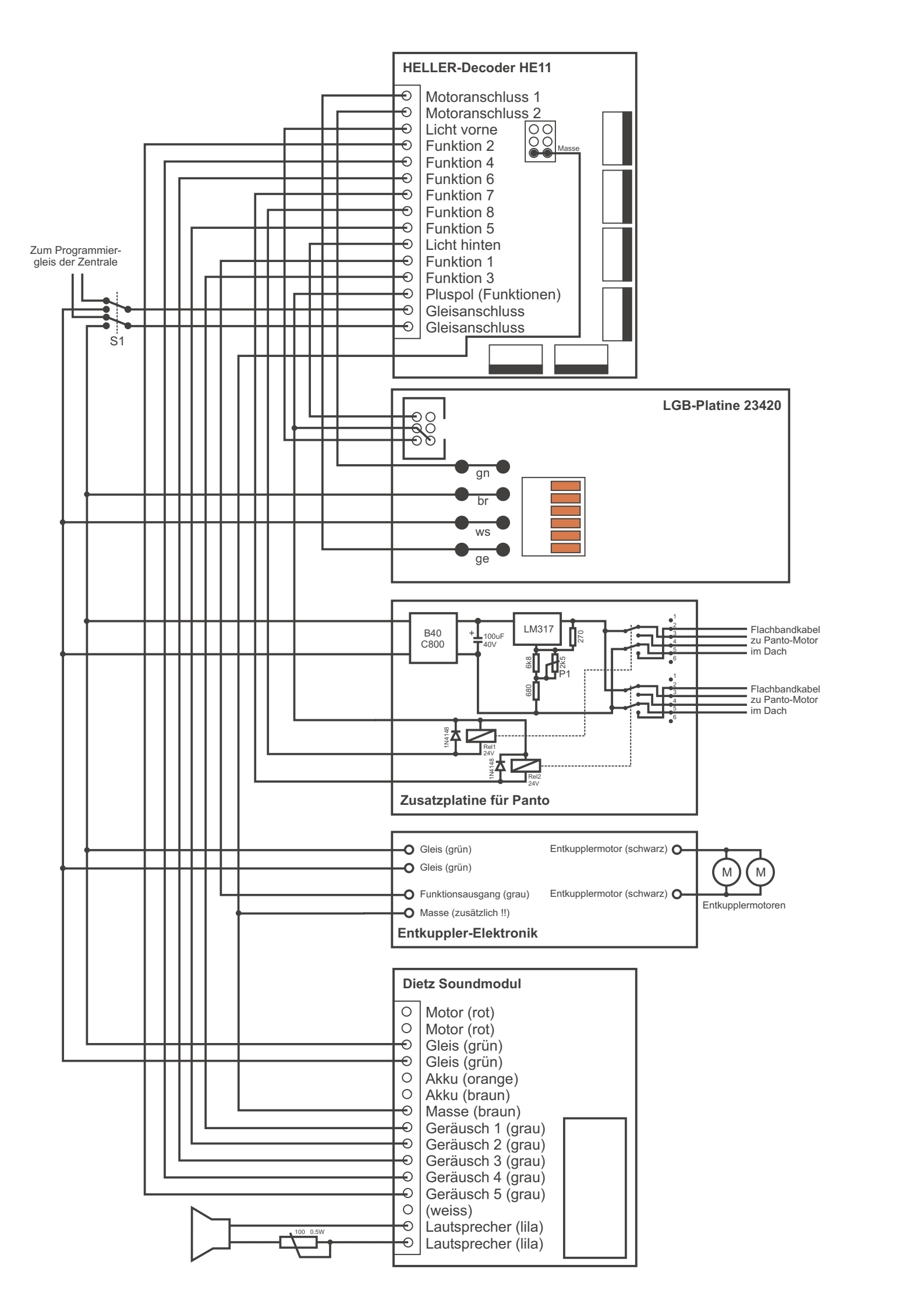
HELLER-Decoder HE11
Motoranschluss 1
Motoranschluss 2
Licht vorne
Funktion 2
Funktion 4
Funktion 6
Funktion 7
Funktion 8
Funktion 5
Licht hinten
Funktion 1
Funktion 3
Pluspol (Funktionen)
Gleisanschluss
Gleisanschluss
Masse
Zum Programmier-
gleis der Zentrale
S1
LGB-Platine 23420
gn
br
ws
ge
B40
C800
100uF
40V
LM317
270
6k8
2k5
P1
680
1N4148
Rel1
24V
Rel2
24V
Flachbandkabel
zu Panto-Motor
im Dach
Zusatzplatine für Panto
Gleis (grün)
Gleis (grün)
Funktionsausgang (grau)
Masse (zusätzlich !!)
Entkupplermotor (schwarz)
Entkupplermotor (schwarz)
M
M
Entkupplermotoren
Entkuppler-Elektronik
Dietz Soundmodul
Motor (rot)
Motor (rot)
Gleis (grün)
Gleis (grün)
Akku (orange)
Akku (braun)
Masse (braun)
Geräusch 1 (grau)
Geräusch 2 (grau)
Geräusch 3 (grau)
Geräusch 4 (grau)
Geräusch 5 (grau)
(weiss)
Lautsprecher (lila)
Lautsprecher (lila)
100 0.5W